#15040

Assembly Instructions
Instructions d'assemblage
Instrucciones para el ensamblaje

If you have any questions about this product, or are missing a part, please call us toll-free at 1-800-521-7080 or visit our website rather than return this product to the store.

Si vous avez des questions sur ce produit ou que des pièces manquent, veuillez nous appeler sans frais au 1-800-521-7080 ou visiter notre site Web au lieu de renvoyer le produit au magasin.

Si tiene alguna pregunta sobre este producto o se le ha perdido una pieza, por favor llámenos al número gratuito 1-800-521-7080 o visite nuestro sitio web, en lugar de devolverlo a la tienda.

M-F 7:30 - 4:30 EST www.americanplastictoys.com

AMERICAN PLASTIC TOYS INC.®
799 Ladd Rd.
Walled Lake, MI
48390

KEEP SMALL PARTS, HARDWARE, AND PLASTIC BAGS OUT OF CHILDREN'S REACH.

TOUTES LES PETITES PIÈCES, LA QUINCAILLERIE ET LES SACHETS EN MATIÈRE PLASTIQUE DOIVENT ÊTRE GARDÉS HORS DE PORTÉE DES ENFANTS.

MANTENER LAS PIEZAS PEQUEÑAS, FERRETERÍA Y BOLSAS DE PLÁSTICO FUERA DEL ALCANCE DE LOS NIÑOS.

1.5+ years ans año

ADULT ASSEMBLY REQUIRED.

L'ASSEMBLAGE NÉCESSITE UN ADULTE.

REQUIERE MONTAJE POR UN ADULTO.

⚠ WARNING:

CHOKING HAZARD – Small Parts. This package contains screws. ADULT ASSEMBLY REQUIRED. Tools needed: screwdriver, hammer, clippers (not included). TO AVOID SERIOUS INJURY: Continuous adult supervision required; Never use near motor vehicles; Never use near streets, swimming pools, hills, steps, or sloped driveways. Always wear shoes when using the ride-on. Holds two children. Maximum weight limit per child: 42 lbs. (19kg). Maximum weight limit 84 lbs. (38kg).

⚠ AVERTISSEMENT :

RISQUE DE SUFFOCATION – Petites pièces. Cet emballage contient des vis. L'ASSEMBLAGE NÉCESSITE UN ADULTE. Outils nécessaires : tournevis, marteau, pince coupante (non compris). POUR ÉVITER TOUTE BLESSURE GRAVE : La supervision d'un adulte en continu est obligatoire; n'utilisez jamais près d'un véhicule à moteur; n'utilisez jamais près d'une rue, d'une piscine, d'une pente, d'un escalier ou d'une rampe. Portez toujours des chaussures lors de l'utilisation de la voiturette. Peut loger deux enfants. Limite de poids maximal par enfant : 19 kg (42 lb). Limite de poids maximum : 38 kg (84 lb).

⚠ ADVERTENCIA:

RIESGO DE ASFIXIA – Piezas pequeñas. Este paquete contiene tornillos. SE REQUIERE EL MONTAJE POR UN ADULTO. Herramientas necesarias: destornillador, martillo, alicates (no se incluyen). PARA EVITAR LESIONES GRAVES: Se requiere la supervisión continua de un adulto. No debe nunca utilizarse la carretilla cerca de vehículos automotores, calles, piscinas, colinas, escalones o calzadas en pendiente. Deben tenerse puestos zapatos al montarse en la carretilla. Con capacidad para dos niños. Límite máximo de peso por niño: 42 lb. (19 kg). Límite máximo de peso 84 libras (38 kg).

⚠ WARNING:

TO AVOID SERIOUS BURNS:
- Never put hot liquids in this tray

⚠ ATTENTION :

Pour éviter les brûlures sérieuses:
- Ne mettez jaimais les liquides chadus dans ce plateau

⚠ ADVERTENCIA:

Para evitar quemaduras serias:
- Nunca pnga los liquidos calentes en esta bandeja

VERY IMPORTANT!
TRÈS IMPORTANT!
¡MUY IMPORTANTE!

Carefully trim all tie bands before assembly.
Découper délicatement toutes les bandes d'attache avant l'assemblage.
Corte todas las cintas de amarre con cuidado antes del montaje.

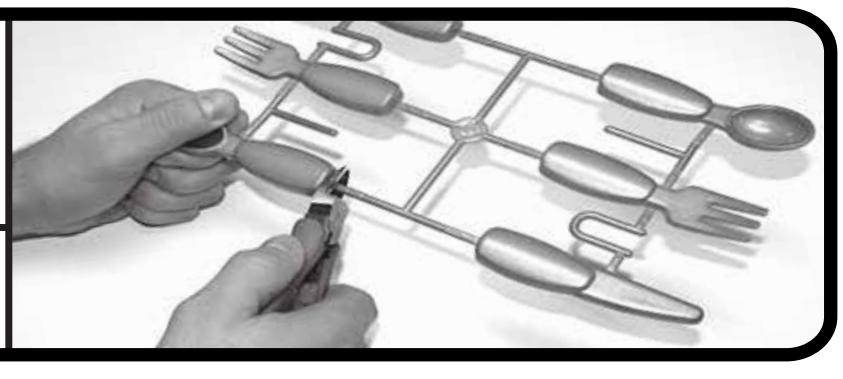

→ = snap / emboîter / cerrar a presión

▪▪▪▪▪▪▪▪▪▪▪▪▪▪▪▪▪▪▪▪ = screw / vis / tornillo

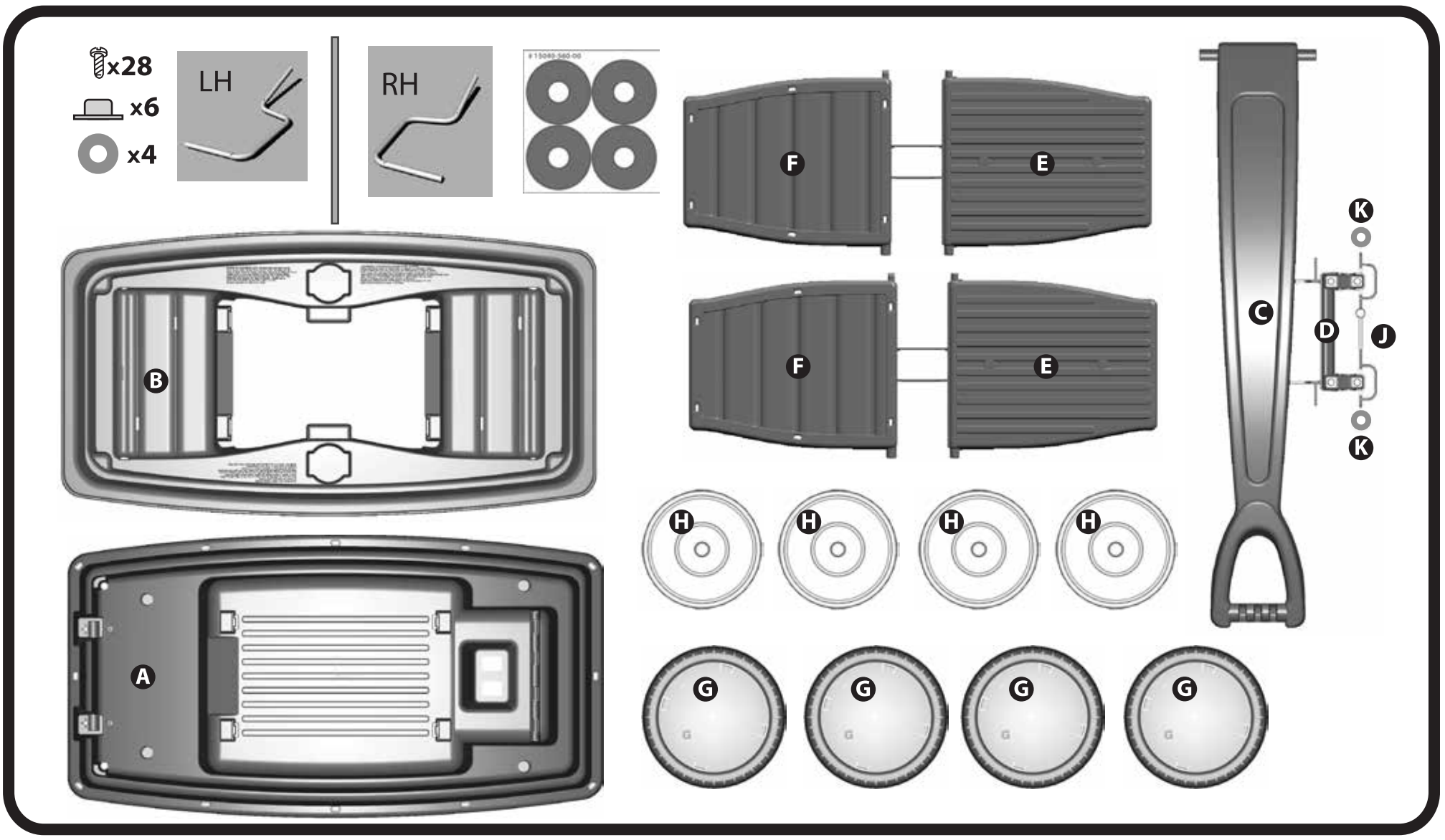

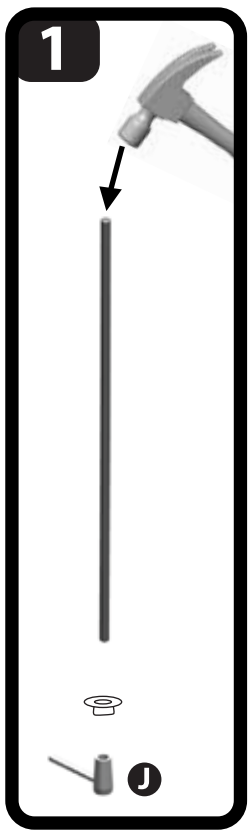

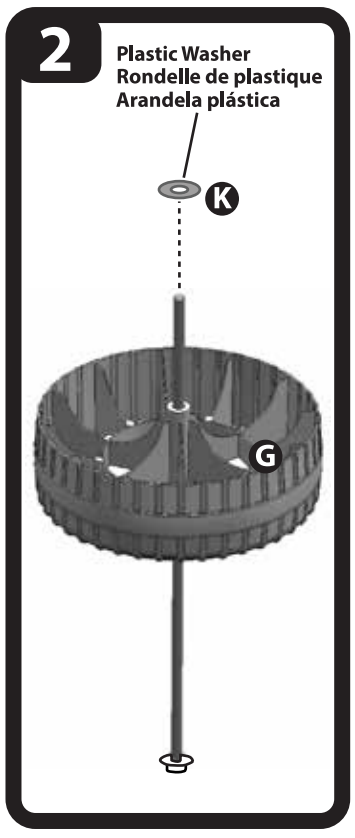

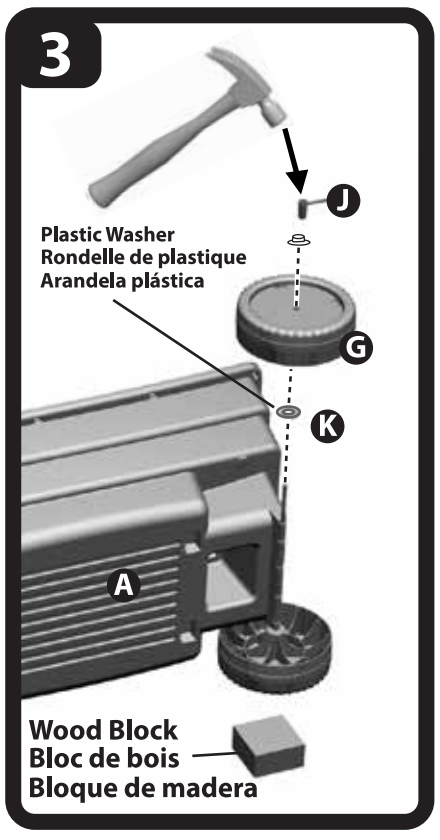

⚠ **For the front axles match axle RH to hole RH and axle LH to hole LH.**

⚠ **Pour les essieux avant, faites correspondre l'essieu droit à l'orifice droit et l'essieu gauche à l'orifice gauche.**
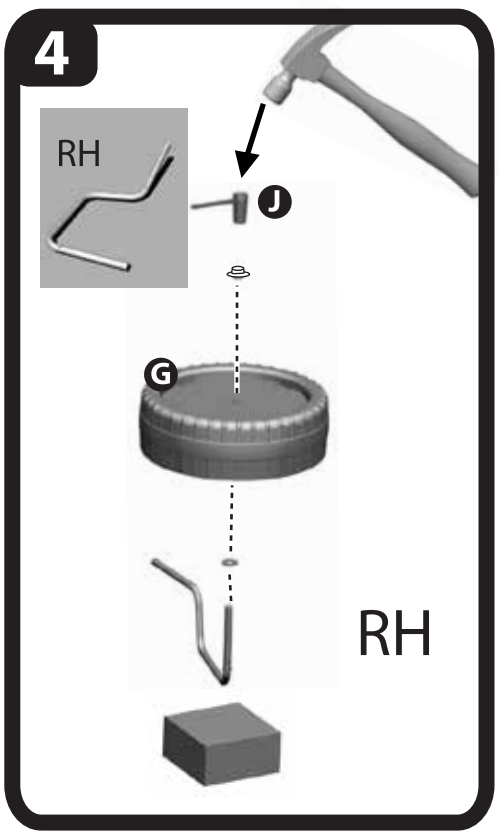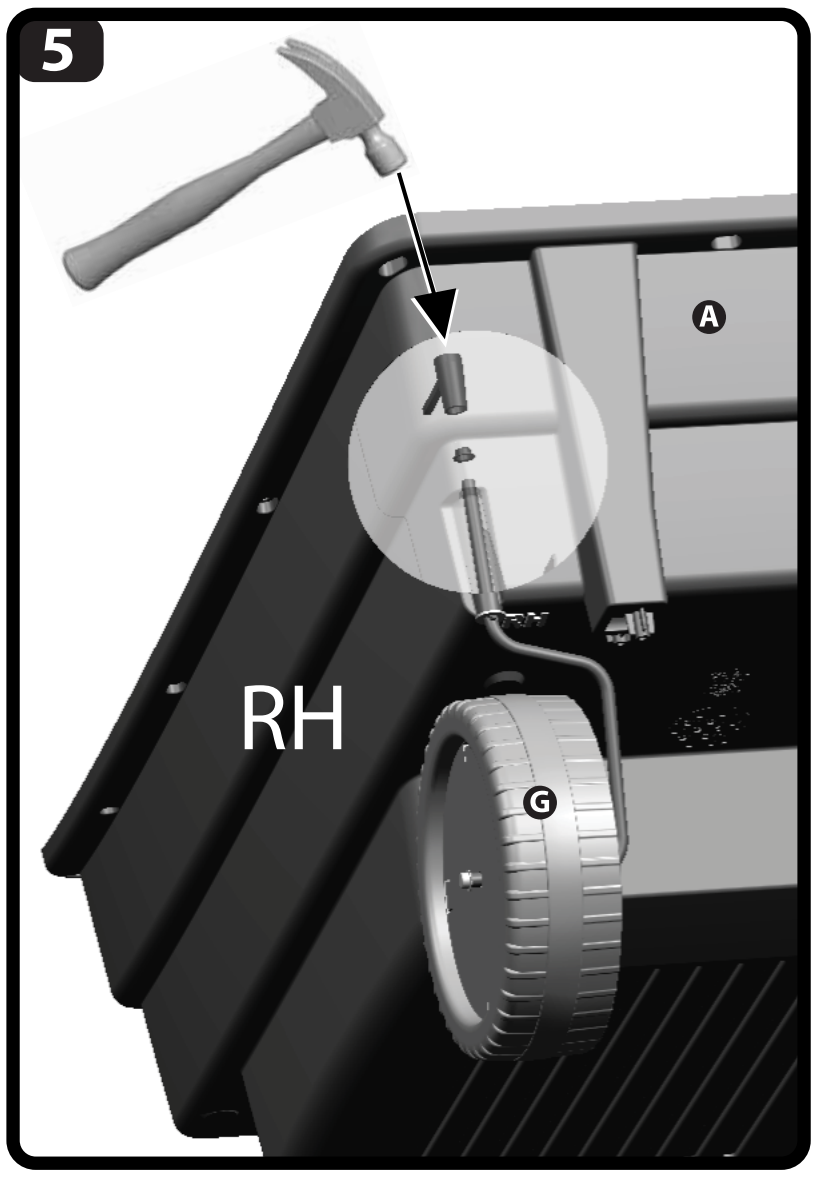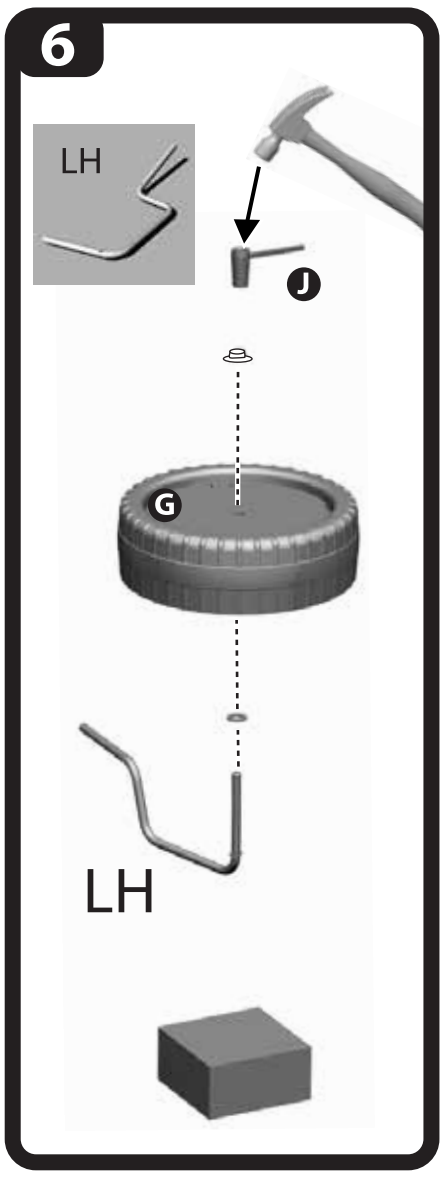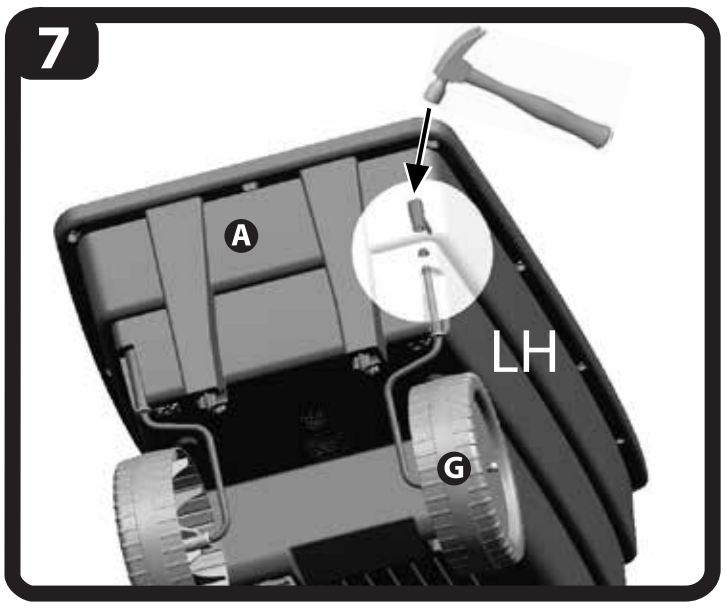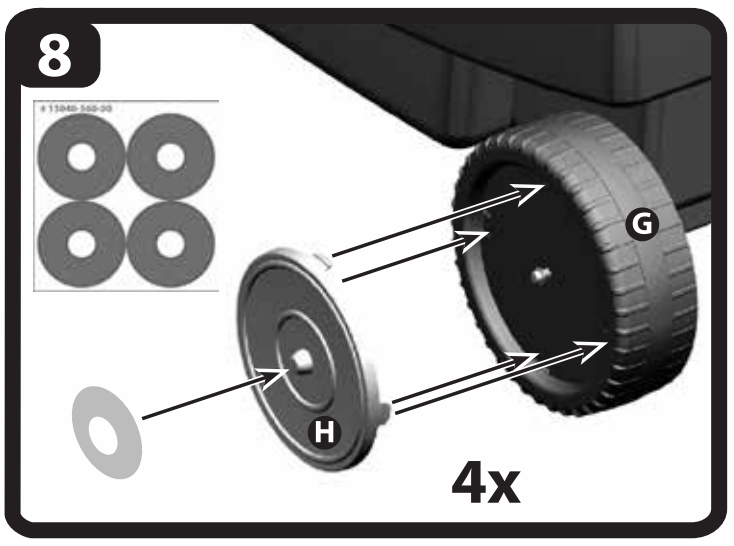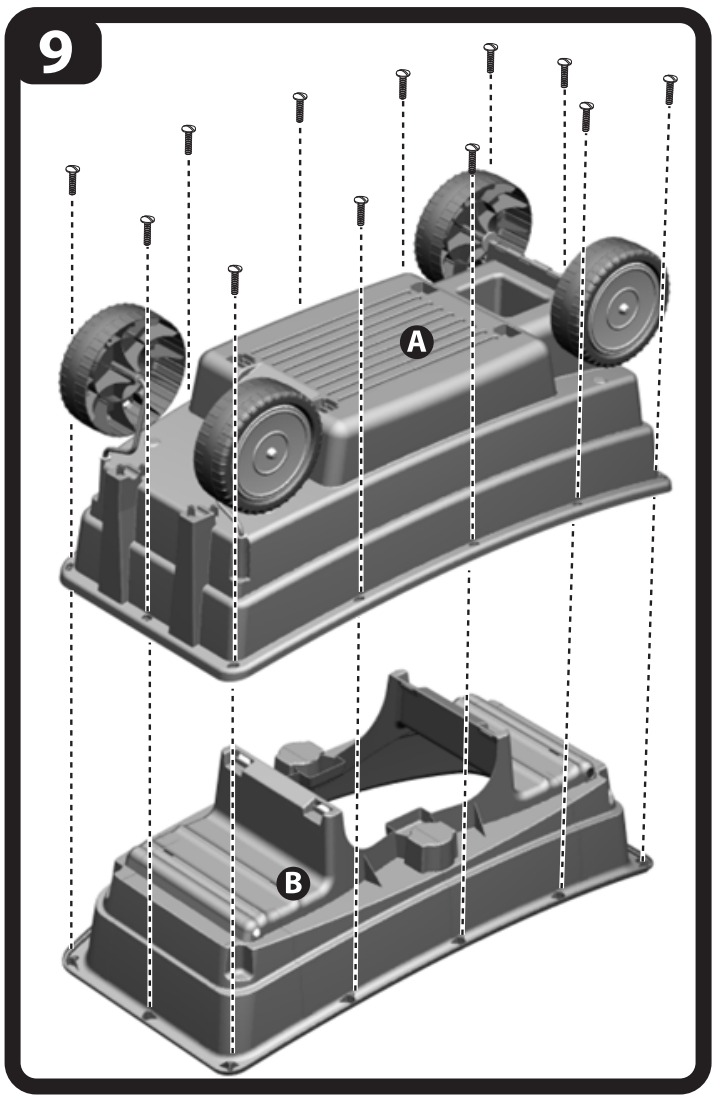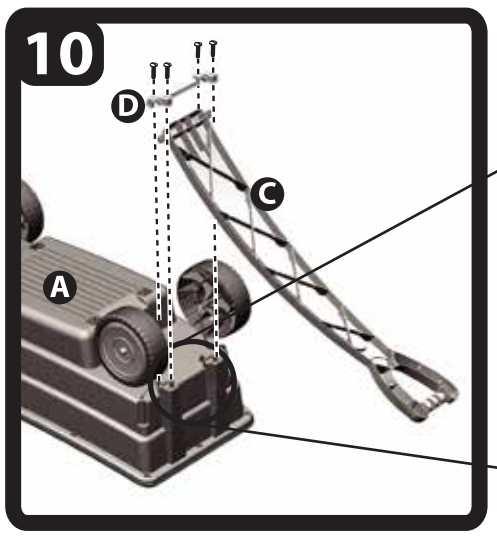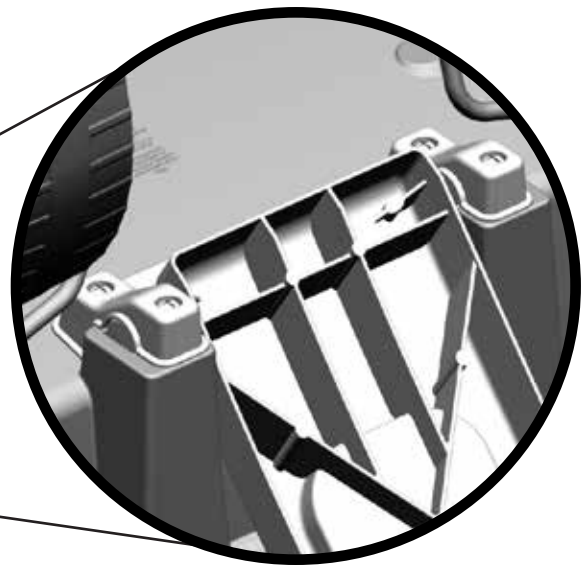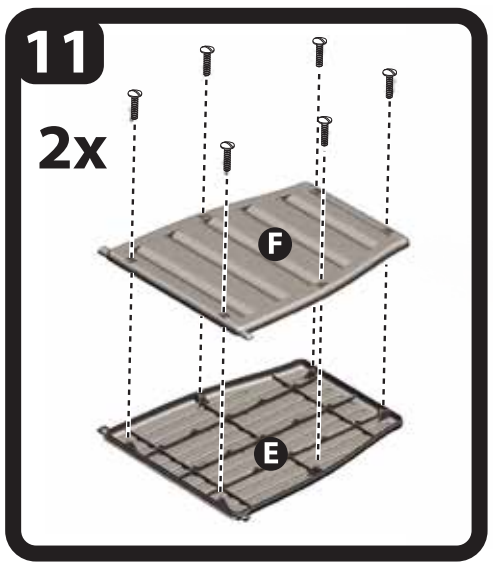
⚠ **Para los ejes delanteros, haga coincidir el eje derecho con el orificio derecho y el eje izquierdo con el orificio izquierdo.**